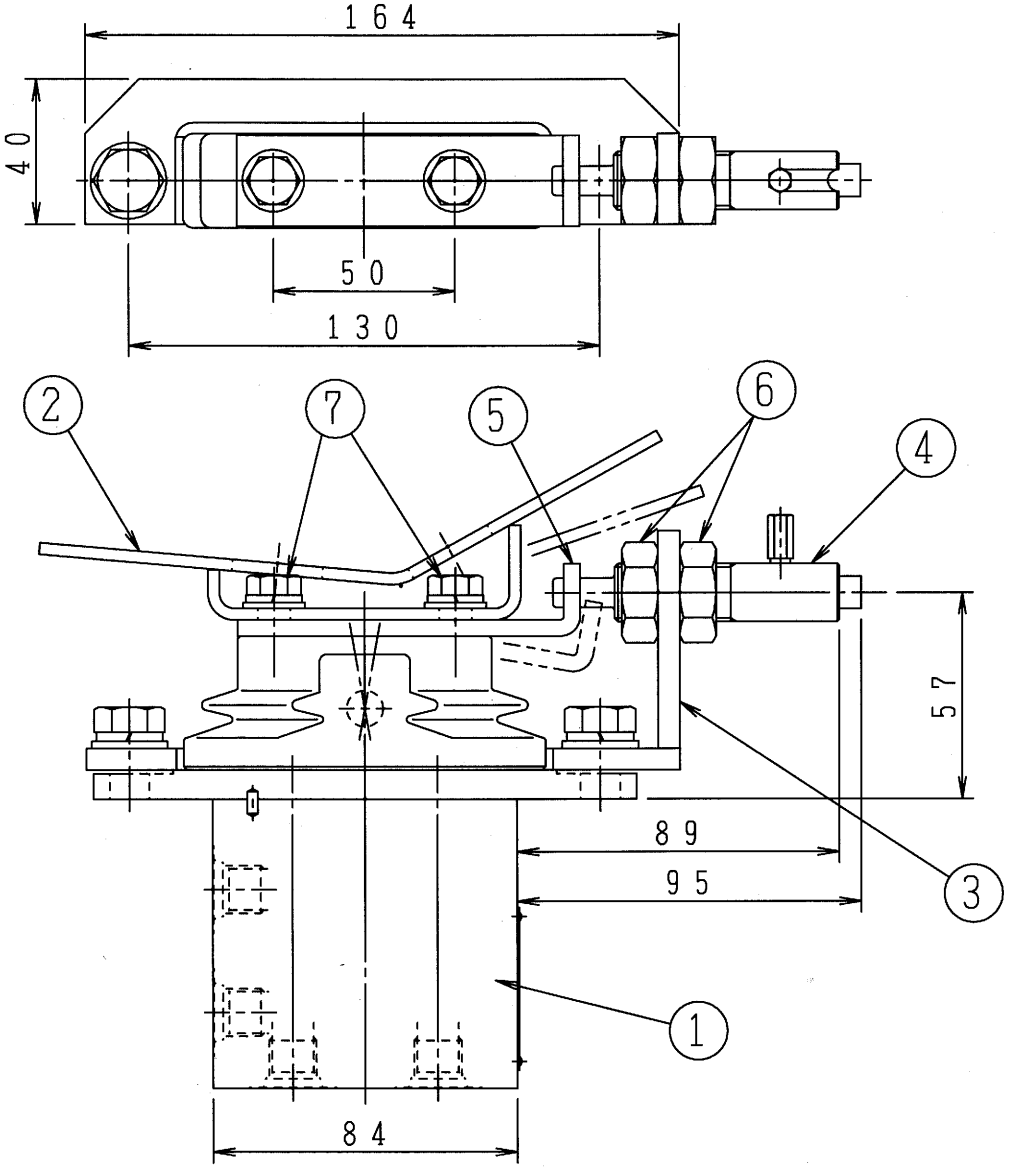

品番	名称	材質	個数	摘要
1	フットバルブ		1	PCV02
2	ペダル	SS400	1	PCV02 縦踏用
3	取付台	SS400	1	
4	ロックプランジャー	S45C	1	
5	ロックプレート	SS400	1	
6	ロックナット	市販品	2	M16×P2.0 3種
7	六角ボルト	市販品	2	M8×25L
8				
9				
10				

材質	表面処理	尺度	承認	検図	製図	要求元		殿	
		／	岡田	梅田	01.09.17 S.U	名称	PCV02 フットバルブ 新型ロック機構	図番	LQ02030
ファイルNO.									

株式会社 岡田金属工作所

技術部